ENERTEC
WWW.ENERTEC.QC.CA

MODELO 10 AMP. **SERIE HX**

CARGADOR AUTOMÁTICO DE BATERÍAS CON TECNOLOGÍA SCR

VENTAJAS

- **Diseño robusto y durable**
- **Seguro para las baterías**
- **Operación completamente automática**
- **Calibración rápida, precisa y única**
- **Estabilidad de la calibración**
- **Limitación de la corriente en caso de corto circuito**
- **Sin desconexión al momento del arranque**
- **Optimización del tiempo de la recarga**
- **Opción de pantalla digital de visualización de fácil lectura**
- **Altamente confiable con *2 años de garantía***
- **Precio muy competitivo.**

CARACTÉRISTICAS DE BASE

- **Disyuntor e interruptor sobre la puerta**
- **Indicadores de baja tensión y de polaridad invertida**
- **Baja variación de la tensión de salida respecto de la tensión de entrada**
- **Disminución gradual de la corriente al momento de la recarga de la batería.**
- **Conjunto de contactos secos para las alarmas**
- **Circuito de compensación por pérdida de tensión por longitud de cables del circuito de carga**
- **Posibilidad de ajuste de fabrica según el tipo de batería utilizado o especificaciones del cliente**
- **Modelo con o sin el cofre metálico exterior**
- **Modelos estándar disponibles para entrega el mismo día. (Certificados CSA).**

DESCRIPCION

Los cargadores de baterías de la serie HX son diseñados para realizar la recarga de las baterías tipo acido-plomo y níquel-cadmio. Estos cargadores utilizan la tecnología SCR y tienen la función de ecualización automática en el momento de la recarga.

El circuito de control de este modelo ofrece protección a las baterías contra la sobre carga, limitando la corriente en caso de corto circuito.

Esta serie es realmente económica porque ofrece características superiores, apreciables como la confiabilidad, la calidad de la señal, la potencia real y la velocidad y facilidad de calibración.

Los modelos están disponibles con o sin el cofre metálico exterior y el transformador de potencia a distancia está disponible para instalaciones de difícil acceso o para la instalación sobre el panel de control.

Pantalla digital de visualización opcional facilita la lectura de la tensión y la corriente de carga de la batería, así como el reglaje o ajuste de los parámetros de carga.

El conjunto de contactos secos para la alarma están también disponibles como opción.

Contamos con los modelos de base disponibles para la entrega en el mismo día.

FUNCIONAMIENTO

En el momento en el que la batería pierde su carga, el cargador reacciona, aumentando la corriente hasta el valor máximo. Como la tensión está reducida, la corriente máxima se mantiene constante, por el tiempo necesario para llevar la tensión hasta el valor de ecualización de carga ideal.

Cuando la tensión de ecualización es alcanzada, la corriente disminuye gradualmente hasta llegar al límite de la corriente del modo de ecualización. Este límite es del 50 % del valor máximo de la corriente de carga.

En ese nivel la corriente de carga es interrumpida y la tensión llega al valor de mantenimiento o de trabajo.

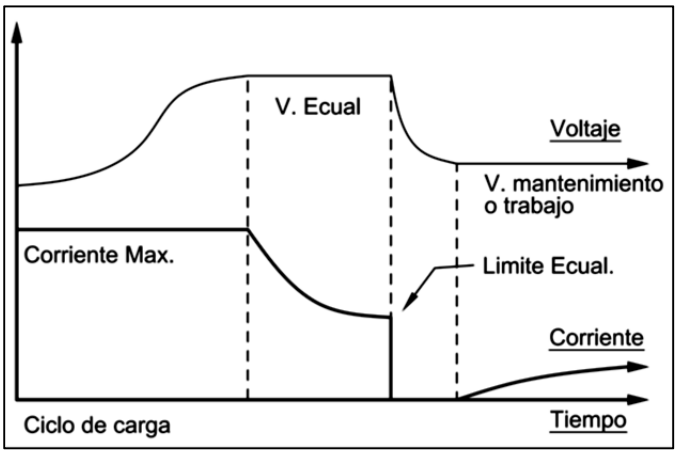

ENERTEC INC. 2284, chemin Saint-Francois, Dorval, QC, Canada H9P 1K2, Tel: (514) 421-7077, Fax: (514) 421-7078

CARACTERISTICAS

Indicadores LED: - Alimentación AC
- Modo ecualización
- Baja tensión de la batería
- Polaridad invertida

Relés de falla: - Baja tensión de la batería (opción)
- Falla del cargador (opción)
- Alta tensión DC (opción)
- Perdida de la tensión AC (opción)

Pos. de config. - Voltaje de mantenimiento o trabajo
- Voltaje de ecualización
- Carga mínima de la batería

Visualizador digital del voltaje y la corriente (opción):

- Alternancia de los datos cada 2 segundos
- Précision de ± 0.2 de la unidad de lectura V / A.
- Permite una calibración ágil y rápida

Circuito de corrección del voltaje enviado a la batería:

- Precisión de ± 0.5 % entre la tensión mostrada y el valor en los bornes de la batería (de 4.5m / 15 ft para cables #10 AWG)

Ecualización manual:

- Terminal para la activación manual del modo de ecualización

MODELOS

Modelos de base 115 V AC:

MODELO	*Voltaje de entrada*	*Corriente de salida*	*Gabinete*
HX1206S1B	12 V DC	10 A.	✓
HX1210S1D	12 V DC	10 A.	
HX2403S1B	24 V DC	10 A.	✓
HX2410S1D	24 V DC	10 A.	

OPCIONES

- Visualizador digital de tensión y corriente
- Contactos secos en "C" para fallas de baja tensión / perdida de AC, alta tensión y por batería no conectada
- Sistema para tensión de entrada nominal de 240 V AC
- Instalación del transformador a distancia (modelo 10 A.)
- Modelo transportable con extensión, cables y pinzas
- Ecualización cíclica programable, en periodos de 0-30 días y duración de hasta 10 horas

(No dude en contactarnos en caso de necesitar más opciones)

ESPECIFICACIONES

Modelo:	**10 Amperios (12 V DC)**	**10 Amperios (24 V DC)**
Alimentación:	115 V AC, ± 6% en carga plena (modelo estándar)	115 V AC, ± 6% en carga plena (modelo estándar)
Salida:	Δ V.out de ±0.1% para Δ V.in de ±6% en carga plena	Δ V.out de ±0.1% para Δ V.in de ±6% en carga plena
Peso (con gabinete):	8.2 kg (18.1 lb) aprox.	9.6 kg (21.3 lb) aprox.
Dimensiones:	Control: 8" Al x 8" L x 4" An (max.) Gabinete: 8.5" Al x 12" L x 8" An	Control: 8" Al x 8" L x 4" An (max.) Gabinete: 8.5" Al x 12" L x 8" An
Construcción:	Panel de control: Aluminio 0.1", negro Cofre: Acero, pintura negra en polvo	
Temperatura de operación:	-30°C / 40°C (Cargador) -35°C / 50°C (Visualizador)	

CONEXIONES

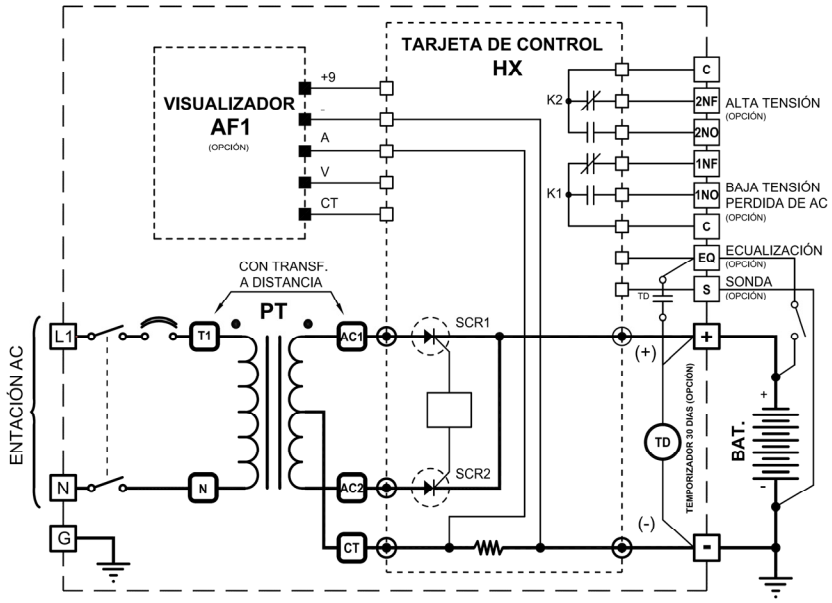

AGUJEROS DE INST. (OPCIÓN)

ENERTEC INC. 2284, chemin Saint-Francois, Dorval, QC, Canada H9P 1K2, Tel: (514) 421-7077, Fax: (514) 421-7078