ENERTEC
WWW.ENERTEC.QC.CA

MODÈLES 10 AMPÈRES **SÉRIE HX**

CHARGEUR DE BATTERIE AUTOMATIQUE À TECHNOLOGIE SCR

AVANTAGES

- **Design robuste et durable**
- **Sécuritaire pour les batteries**
- **Opération complètement automatique**
- **Réglage rapide, précis et unique**
- **Stabilité de la calibration**
- **Limitation du courant en court-circuit**
- **Sans débranchement au démarrage et lors de l'utilisation d'un alternateur de charge**
- **Optimisation du temps de la recharge**
- **Option avec afficheur V/A numérique très visuel**
- **Très fiable, *2 ans de garantie***
- **Prix très concurrentiel.**

CARACTÉRISTIQUES DE BASE

- **Disjoncteur et interrupteur à l'entrée**
- **Indicateurs de basse tension et de polarité inversée**
- **Faible variation de la tension de sortie p/r à la variation de la tension d'entrée**
- **Diminution graduelle du courant en fonction de la charge de la batterie**
- **Ensembles de contact sec disponibles pour alarmes**
- **Circuit de compensation pour la perte de tension dans les fils du circuit de charge**
- **Réglage en usine selon le type de batterie utilisé**
- **Modèle avec ou sans boîtier**
- **Modèles standard disponibles le même jour**
- **Certifié CSA.**

DESCRIPTION

Les chargeurs de batterie de la série HX sont conçus pour effectuer la recharge des batteries de type acide-plomb et nickel-cadmium. Ces chargeurs utilisent la technologie des SCRs et sont de type à égalisation automatique.

Le circuit de contrôle de ce modèle offre aux batteries une protection contre la surcharge tout en limitant le courant dans le cas de court-circuit.

Cette série s'avère économique offrant en plus des caractéristiques appréciables y compris, la fiabilité, la qualité du signal, la puissance réelle et la rapidité de réglage.

Les modèles sont disponibles avec ou sans boîtier et le transformateur de puissance à distance est disponible pour les installations encombrantes.

Un afficheur optionnel sert à la lecture de la tension et du courant de charge de la batterie ainsi qu'au réglage de l'appareil.

Des ensembles de contact sec pour l'alarme sont en plus disponibles en option.

La plupart des modèles sont en stock et donc disponibles le même jour.

FONCTIONNEMENT

Lorsque la batterie perd de sa charge, le chargeur réagit de façon à augmenter le courant au niveau maximal du chargeur. La tension est alors réduite gardant ainsi constant un courant maximum, pour le temps nécessaire à égaliser la tension.

Une fois la tension d'égalisation atteinte, le courant diminue graduellement pour rejoindre la limite de courant du mode égalisation. Cette limite est 50 % de la valeur maximale de charge.

À ce niveau de charge, la tension tombe à la valeur de la *tension de maintenance*.

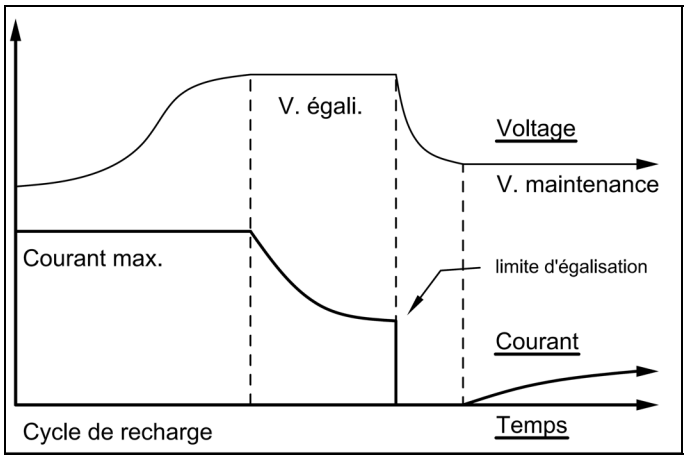

ENERTEC INC. 2284, chemin Saint-Francois, Dorval, QC, Canada H9P 1K2, Tel: (514) 421-7077, Fax: (514) 421-7078

CARACTÉRISTIQUES

Indicateurs DEL :
- Alimentation CA
- Mode Égalisation
- Basse tension de la batterie
- Polarité inversée

Relais de faute :
- Basse tension de la batterie (option)
- Chargeur en défaut (option)
- Haute tension CC (option)
- Perte de tension CA (option)

Pot. de config. :
- Voltage de maintenance
- Voltage d'égalisation
- Basse tension de la batterie

Afficheur digital pour le voltage et le courant (option) :
- Délais d'alternance de 2 secondes
- Précision de ± 0.2 de l'unité
- Utilisé pour la calibration rapide

Circuit de correction du voltage fourni à la batterie :
- Précision de ± 0.5 % entre la tension affichée et la valeur aux bornes de la batterie (avec 15 pieds de fils #10 AWG)

Égalisation manuelle :
- Un terminal pour l'activation manuelle du mode égalisation

MODÈLES

Modèles de base 115 Vca :

MODÈLE	*Voltage d'entrée*	*Courant de sortie*	*Boîtier*
HX1210S1B	12 Vcc	10 A.	✓
HX1210S1D	12 Vcc	10 A.	
HX2410S1B	24 Vcc	10 A.	✓
HX2410S1D	24 Vcc	10 A.	

OPTIONS

- Afficheur de tension et courant numérique
- Contacts secs forment "C" pour faute de basse tension/ perte du C.A, haute tension
- Système à tension d'entrée nominale de 240 Vca
- Extension de raccordement pour chargeur 10 amp., 6 pi
- Câble de raccordement pour batterie avec log, 8 pi
- Égalisation cyclique programmable, délai de 0-30 jours, durée de 0-10 heures
- Bouton d'égalisation temporisée programmable de 0 à 10 heures
- Sélection du mode de charge (égalisation.-auto.-maint.)

SPÉCIFICATIONS

Modèle :	**10 ampères (12Vcc)**	**10 ampères (24Vcc)**
Alimentation :	115 Vca, ± 6% à pleine charge (modèle standard)	115 Vca, ± 6% à pleine charge (modèle standard)
Sortie :	Δ Vout de ±0.1% pour Δ Vin de ±6% à pleine charge	Δ Vout de ±0.1% pour Δ Vin de ±6% à pleine charge
Poids (avec boîtier) :	8.2 kg (18.1 lb)	9.6 kg (21.3 lb)
Dimensions :	Contrôle seul : 8" H x 8" L x 4" P (max.) Avec boîtier : 8.5" H x 12" L x 8" P	Contrôle seul : 8" H x 8" L x 4" P (max.) Avec boîtier : 8.5" H x 12" L x 8" P
Construction :	Façade : Aluminium 0.1", peinture noire Boîtier : Acier, peinture noir poudre	Façade : Aluminium 0.1", peinture noire Boîtier : Acier, peinture noir poudre
Température d'opération :	-30°C / 40°C (chargeur) -35°C / 50°C (afficheur)	-30°C / 40°C (chargeur) -35°C / 50°C (afficheur)

RACCORDEMENTS

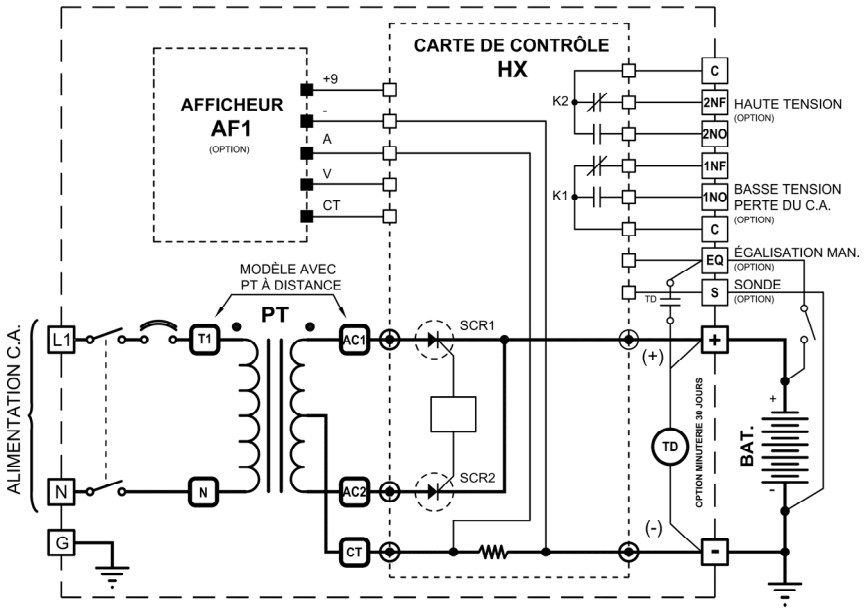

PERÇAGE (OPTION)

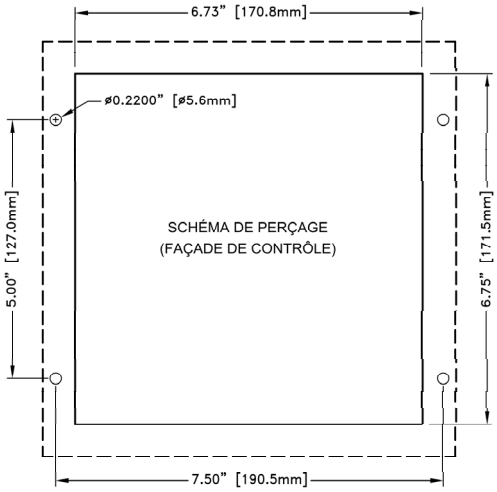

2015-05-12